STROPNÍ SVÍTIDLO TuneLED – MONTÁŽNÍ NÁVOD

1 – PŘIPOJENÍ KABELU DO KONEKTORU

POUZE **PRAFALADUR 2c x 1,5 90 P90-R**

POJISTKOVÁ

SVORKOVNICE

NAPÁJECÍ NAPĚTÍ MUSÍ BÝT V MEZÍCH

100-264 V AC 50Hz...60Hz / 176-264 V DC

SVÍTIDLA JSOU UZPŮSOBENA PRO NAPÁJENÍ Z

CENTRÁLNÍHO NAPÁJECÍHO SYSTÉMU

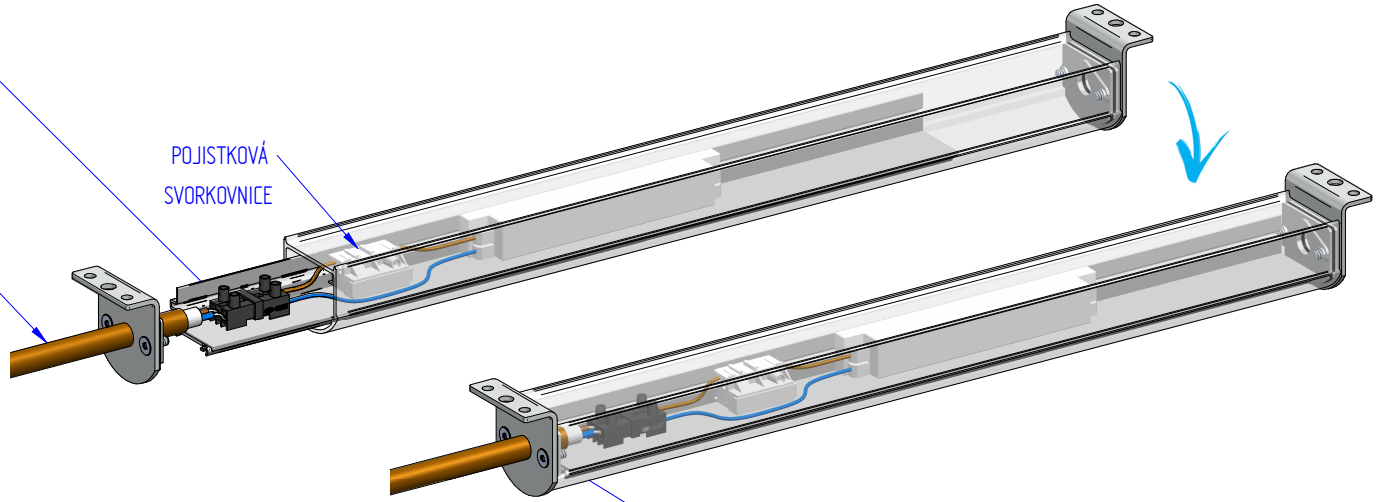

2 – VLOŽTE BOČNICI S TĚSNĚNÍM DO DUTIN PROFILU,

TĚSNÍCÍ HMOTA NESMÍ PŘESAHOVAT KOVOVOU PODLOŽKU.

PRO ZASUNUTÍ POUŽIJTE PLOCHÝ NÁSTROJ. DOTLAČTE

BOČNICI NA HRANU PROFILU A DOSTATEČNĚ DOTÁHNĚTE 2x ŠROUB

ZATŘÍDĚNÍ SVÍTIDLA

Z	1	E	

NOUZOVÉ SVÍTIDLO V TRVALÉM ZAPOJENÍ

3 – ZAVĚSIT SVÍTIDLO

VÝROBNÍ ŠTÍTEK JE UMÍSTĚN NA VNĚJŠÍM

PLASTOVÉM KRYTU

TUD09 – TuneLED 880lm 9W IP65 4K
TUD11 – TuneLED 1250lm 20W IP65 4K

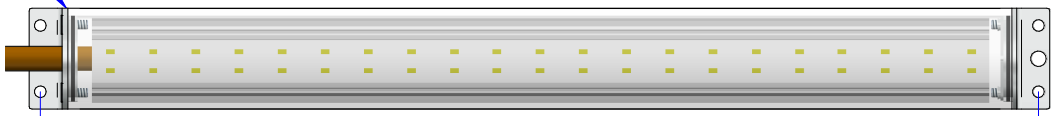

TUD09 – 510 TUD11 – 940

ÚDRŽBA SVÍTIDLA

SVÍTIDLO NEVYŽADUJE ŽÁDNOU ÚDRŽBU, POUZE PROHLÍDKU. PŘEDPOKLÁDANÁ PROHLÍDKA SVÍTIDLA JE DVAKRÁT ROČNĚ (V ZÁVISLOSTI NA ZNEČIŠTĚNÍ, DLE INTENZITY PRVOZU TUNELU I PŘÍPADNĚ ČASTĚJI). PŘI PROHLÍDCE SVÍTIDLO OČISTĚTE. POUŽIJTE POUZE MĚKKÝ, MÍRNĚ VODOU NAVLHČENÝ HADŘÍK. NEPOUŽÍVEJTE ŽÁDNÉ PROSTŘEDKY NA DRHNUTÍ NEBO CHEMICKÁ ROZPOUŠTĚDLA (ŘEDIDLA BAREV, LAKŮ, NEBOŤ BY TYTO PROSTŘEDKY MOHLY POŠKODIT POVRCH A KRYT SVÍTIDLA.
PROHLÍDKA SVÍTIDLA JE CCA 5 MINUT

SKLADOVÁNÍ

SVÍTIDLA SE SKLADUJÍ V OBALU OD VÝROBCE.
SVÍTIDLA BY SE MĚLA SKLADOVAT V SUCHÝCH MÍSTNOSTECH S TEPLOTOU VZDUCHU OD +5 DO +40°C

UPOZORNĚNÍ!

-MONTÁŽ SVÍTIDLA SMÍ PROVÁDĚT POUZE OSOBA S ODPOVÍDAJÍCÍ KVALIFIKACÍ, DLE VYHLÁŠKY MINISTERSTVA DOPRAVY č.100/1995 Sb.
-PŘIPOJENÍ A ODPOJENÍ SVÍTIDLA MUSÍ BÝT PROVEDENO POUZE V **BEZNAPĚŤOVÉM STAVU**
-KAŽDÉ SVÍTIDLO JE SAMOSTATNĚ CENTRÁLNĚ NAPÁJENÉ PRO NOUZOVÉ OSVĚTLENÍ A URČENÉ PRO MONTÁŽ DO TUNELU
-LED MODUL A PŘEDŘADNÍK TOHOTO SVÍTIDLA JE NEVYMĚNITELNÝ, PO ŠKONČENÍ ŽIVOTNOSTI JE NUTNO VYMĚNIT CELÉ SVÍTIDLO
-Z BEZPEČNOSTNÍCH DŮVODŮ A Z DŮVODŮ REGISTRACE (CE) NEPROVÁDĚJTE ŽÁDNÉ ZÁSAHY DO SVÍTIDLA
-V PŘÍPADĚ PORUCHY KONTAKTUJTE DODAVATELE
-NA VÝROBEK SE VZTAHUJE ZÁRUKA 84 MĚSÍCŮ. NEVZTAHUJE SE ZÁVADY ZPŮSOBENÉ NEVHODNÝM ZACHÁZENÍM

LIKVIDUJTE ODPAD KE KONCI DOBY ŽIVOTNOSTI VÝROBKU
PODLE PLATNÝCH ZÁKONNÝCH USTANOVENÍ

MĚŘÍTKO DE-MAŘ 1:1	FORMÁT DE-FORT A0	PROMÍTÁNÍ DE-PROJ 1	DRSNOST DE-DRST Ra	MATERIÁL	
			ZÁKYN DE-FOR-DIN CZE	POLOTOVAR	
VEDL	ZMĚNA		DATUM	POVRCHOVÁ ÚPRAVA	
KL.1			-		
KL.2			-	HMOTNOST ISO2768-mK	HMOTNOST
KL.3			-	TOLERANCE ISO8015	
KL.4			-		
KONSTRUKTÉR	Libor Mlcoch	THOME LIGHTING		NÁZEV Stropní TuneLED	
NÁHLED				TYP	KOLIČKA
KONTROLOVAL					
SCHVÁLIL	Jiří Tříska	© THOME Lighting s.r.o.		ČÍSLO VÝKRESU Montážní návod	VERZE/REVIZE V3.0
TECHNOLOG					LIST 1 / LISTŮ 1
DATUM	15.5.2018				